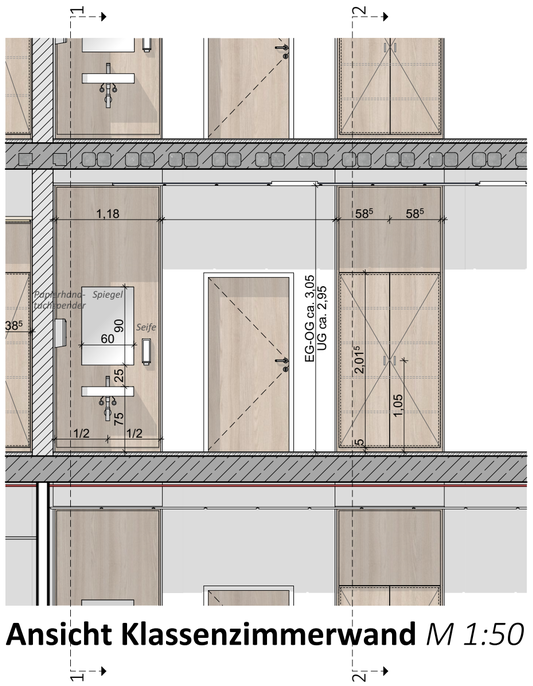

Ansicht Klassenzimmerwand *M 1:50*

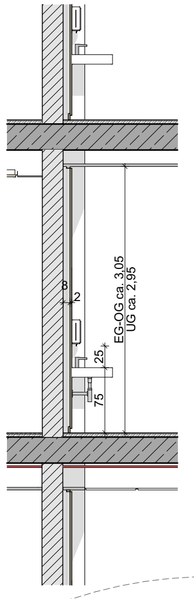

Schnitt 1
M 1:50

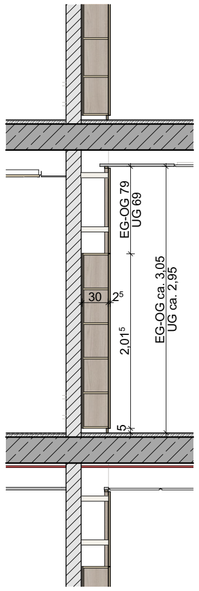

Schnitt 2
M 1:50





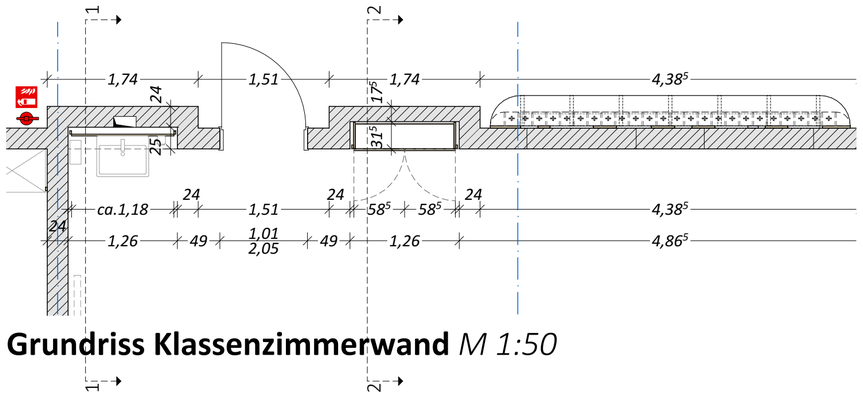

Grundriss Klassenzimmerwand *M 1:50*

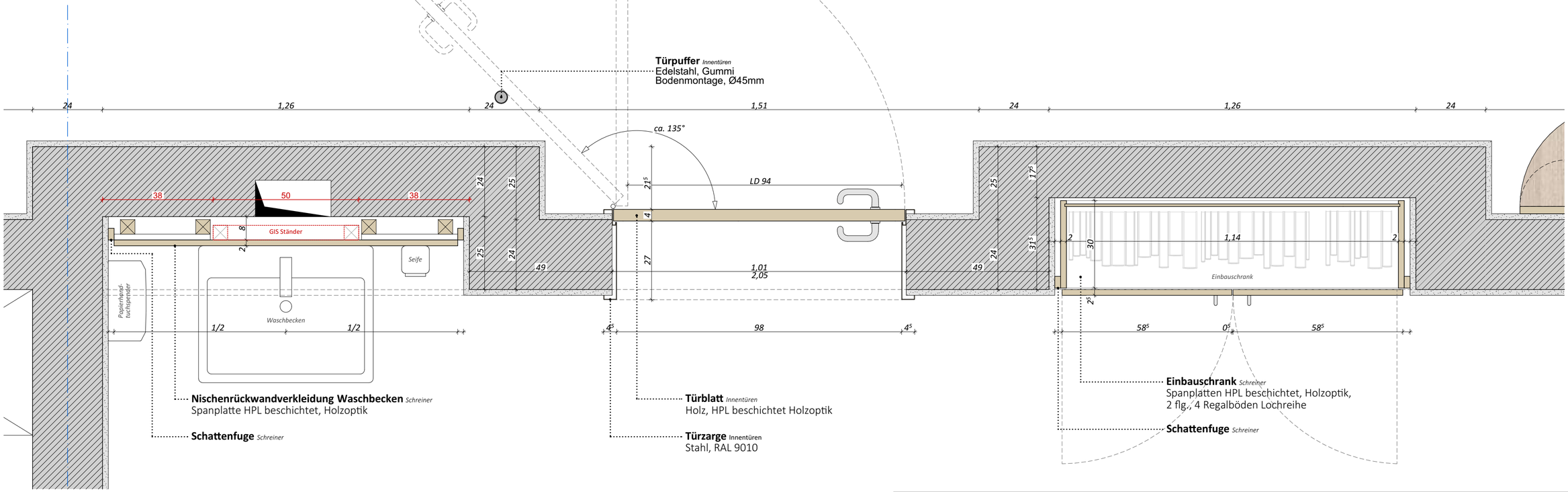

Horizontalschnitt
M 1:10



Pfleiderer Eiche Milano
R20095 NW



ABS Kante Holzdekor

m.kuehn
29.04.2026 16:54
387_Grundschule_Hagenbach

Bauherr	**Verbandsgemeinde Hagenbach** Ludwigstr. 20 Tel: 07273 / 9410-0 76767 Hagenbach www.vg-hagenbach.de	Bauvorhaben	**Sanierung und Erweiterung der Grundschule Hagenbach** Am Stadtrand 1 76767 Hagenbach
Planung	**DUplus Hunzinger Krug Architekten PartGmbB** Am Grün 11 Tel: 07222 / 9767-0 76437 Rastatt E-Mail: architekten@duplus.de	Planinhalt	**Detail Waschbecken, Schrank + Innentür Klassenzimmer Altbau**
		Datum	29.04.2026
		Format	DIN A2
		Bearbeiter	mk
		Maßstab	1:10, 1:50
		Plannummer	HGH-A-3-D-XX-0176-VA_A-260429
		Index	**A**
Architektur		Ausführungsplanung	